STEVENS DEVIL´S TRAIL

Ďábel v názvu a stará klasika v provedení, chtělo by se říci při pohledu na hliníkový základ biku ze slitiny Alu 6061 s trojí silou stěny trubek, přiznanými poctivými svary a s přístupem ke geometrii jednu generaci starým. Masivní patky zadní stavby jsou ještě určené pro rychloupínáky, zato na nich a v jejich okolí najdete otvory pro montáž stojánku, blatníků, ale případně i nosiče. U levé patky pak najdete brzdový třmen přichycený k rámu na rozhraní IS, závitové středové pouzdro čeká na misky BSA, bovdeny řazení vedou spodní trubkou. Rám doplňuje odpružená vidlice RockShox Recon RL s „klasickou" šířkou náboje 100 mm (pevná osa, ovšem nikoliv moderní Boost) a ani jí nechybí možnost uzamčení 100mm zdvihu páčkou z řídítek. Některé z prvků překvapí už v cenové kategorii 30 000 Kč…

Strmější hlavový úhel, 80mm představec a řídítka s 25mm zdvihem a šířkou 700 mm. Tady je podoba s MMR jasně čitelná, stejně jako u krátké horní trubky, rozdíl mezi koly v terénu byl z pohledu ovládání minimální, i když… Společná rozhodně byla živost a nároky na precizní vedení jezdcem

ve velké rychlosti, na rozbitém povrchu obzvlášť. Nemohli jsme se také bezhlavě pouštět do razantnějších sjezdů nebo složitějších technických úseků, nároky na pilotáž rostou i zde. Shrnuto, mrštnost perfektní, stabilita vedení směru ve vyšší rychlosti průměrná. V názvu tohoto biku se objevuje slovo trail, na něj by ale výrobce musel nasadit mnohem širší řídítka, aby dodal jistotu a klid vedení stroje – 700 mm je už málo i pro XC, bohužel. Kratší vzpřímenější posed je naopak chvályhodnou trefou do černého, byla vskutku radost hrát si s takto ovladatelným bikem. Prohnutá řídítka napřimují posed, to je znát i ve výjezdu, který žádá trochu práce s těžištěm.

Velmi příjemná byla tuhost sestavy při záběru. Ač jsme museli šlapáním rozpohybovat více jak 13kilogramový stroj, na snadnosti rozjezdu to bylo ve srovnání se soupeřem o jeden a půl kilogramu „štíhlejším" cítit jen minimálně. Je to pozitivní zpráva, protože toto kolo patří mezi relativně dostupné a tam podobný výkon jen a jen potěší. Tuhý rám, tuhá kola a… ano, lepší pláště!

Schwalbe Racing Ralph na zadním kole v kombinaci s agresivním Rayem na předním si dokázaly poradit s většinou běžných povrchů s naprostým přehledem. Současně jsme museli pochválit i podporu komfortu, a to zejména s ohledem na tuhý, ale hodně tvrdý hliníkový základ rámu (sedlovka ze stejného materiálu též nepomohla, karbonová by byla lepší). Po přestavbě na bezdušový systém, kterou zde pláště i ráfky umožňují, to bude ještě lepší. I bez ní totiž set obutí sklízel body za hmotnost, ve srovnání se soupeřem byl lehčí o více jak 300 g.

To u přední části kola jsme si na nepohodlí nemohli stěžovat, odpružená vidlice RockShox Recon totiž patří k silným hráčům na daném postu a nic zásadního na tom nemění ani to, že zde bylo využito služeb jedné z nejdostupnějších verzí pracujících se vzduchem a olejem. Ano, hmotnost je vyšší, a ano, přímá konfrontace se soupeřem s bohatším rozpočtem odhalila lehkou váhavost v projevu, ale kvalitní pláště tento malý rozdíl v citlivosti s přehledem vyrovnaly. Zpracování větších překážek už bylo bezproblémové a stabilita ve zdvihu stejně tak.

A jsme u výbavy, kde si Shimano také vysloužilo pochvalu. I když stále častěji využívaný jednopřevodník má jistě co říci, zejména v členitém terénu, kde jsme se na Stevensu museli soustředit na změny i u převodníků namísto jednoduššího sunutí řetězu pouze po polohách na kazetě. Také zde bylo vsazeno na nejdostupnější úroveň hydrauliky, ale opět byla radost sledovat její práci. Již po krátkém zajetí si dokázala spolehlivě poradit s potřebou rychlého i citlivého zpomalování a jen propružování pák naznačovalo, že nemáme tu čest s vyššími úrovněmi. S ohledem na prostředí testu bohužel nedokážeme posoudit, jak se tyto dostupné brzdy (u Stevensu i u MMR) budou chovat při déletrvající zátěži dlouhý sjezdů. Při běžném použití svou funkcí zářily.

Eda Pinkava
Foto: Michal Červený

STEVENS DEVIL´S TRAIL

rám Alu 6061 TB **vidlice** RockShox Recon RL Air, zdvih 100 mm **řazení/přehazovačka/přesmykač** Shimano SLX (2×11) **kliky** Shimano MT600 (převodníky 36/26 zubů) **brzdy** Shimano MT400 (kotouče 180/160 mm) **kazeta** Shimano SLX (11–42 zubů) **náboje/ráfky** Shimano Deore/Oxygen Comp-D X19 **pláště** Schwalbe Racing Ray/Ralph 29×2,25" **sedlovka** Oxygen Driver Alu (27,2 mm) **sedlo** Oxygen Havoc **řídítka** Oxygen Driver, 700 mm **představec** Oxygen Driver, 80 mm **hmotnost** 13,2 kg (vel. 20", bez pedálů) **hmotnost kol (P/Z)** 2240/2880 g (včetně duší, plášťů, kazety, kotoučů a rychloupínáků) **hmotnost pláště (P, Z)/duše** 790, 780/165 g **cena** 28 590 Kč
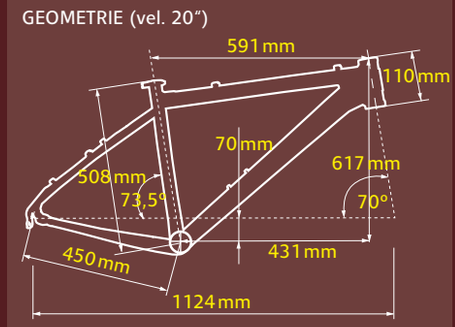
GEOMETRIE (vel. 20")